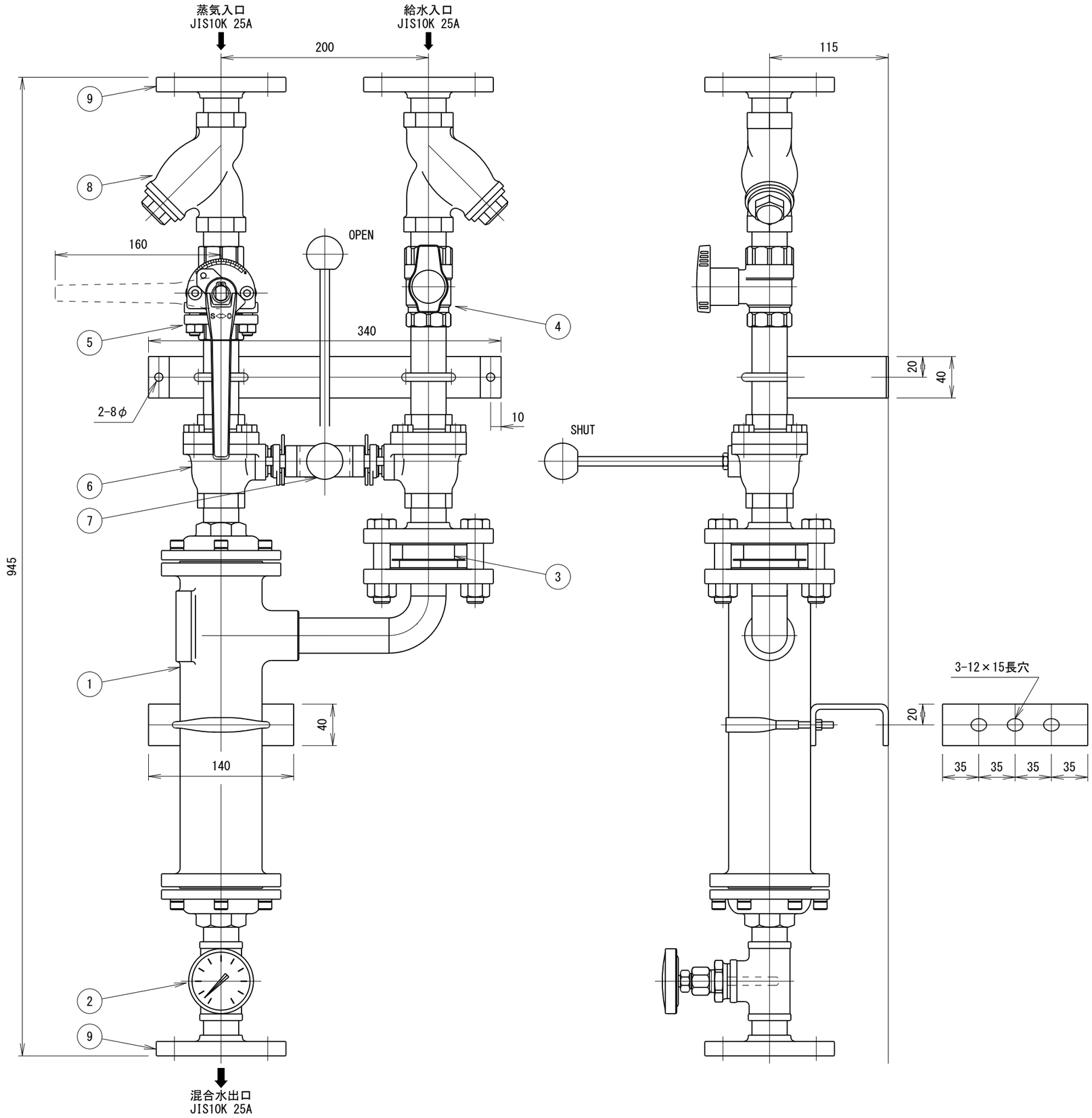

使用条件	
最高使用圧力　蒸気・給水共（MPa）	０．５
最低使用圧力　蒸気・給水共（MPa）	０．１
最低蒸気流量　（Kg／hr）	１３５
混合水温度　（℃）	６０～９０

注　記

１）本給湯器出口にはバルブを絶対に取り付けないで下さい。
　本給湯器は出口側で開閉する使い方は一切出来ません。
２）本給湯器はサーモスタット構造ではありません。
　温水温度を安定させるには減圧弁等で蒸気並びに給水の圧力を
　一定にして下さい。
３）９０℃の高温水を製造する時は、本給湯器出口側に
　約１m 程度のパイプを取り付けて下さい。
４）蒸気流量が上記の数値以下になる条件では使用出来ません。
５）本給湯器出口で背圧が高くなる使い方（スプレーノズルでの給湯等）
　は出来ません。
６）逆振り不可

＊仕様、寸法は、予告なく変更されることがあります。
＊表記寸法は、組立寸法につき約です。

符号	名　称	数量	材　質	備　考
9	フランジ	4	ＳＣＳ１３	JIS10K 25A
8	ストレーナー	2	ＳＣＳ１３Ａ	
7	タンデム開閉レバー	1式	ＳＵＳ３０４	
6	タンデムボール弁	2	ＳＣＳ１３Ａ他	
5	蒸気流量調整弁	1	ＳＣＳ１４Ａ	
4	給水流量調整弁	1	ＳＣＳ１４Ａ他	
3	逆止弁	1	ＳＵＳ３０４他	
2	温度計	1	ＳＵＳ３０４他	
1	汽水混合器	1	ＳＣＳ１４他	SWH-2

LEONARD®

承認	製図	設計	尺　度	サイズ
島田	川西	島田	１／４	Ａ３

品名型式	高温水専用タンデム型給湯器 ＣＴＸＦ－２－ＳＳ	図　番 ２４３１７－１

図面来歴		
	変更箇所	ﾌﾞﾗｹｯﾄ寸法追記
	担　当	川　西
	日　付	2025/7/25